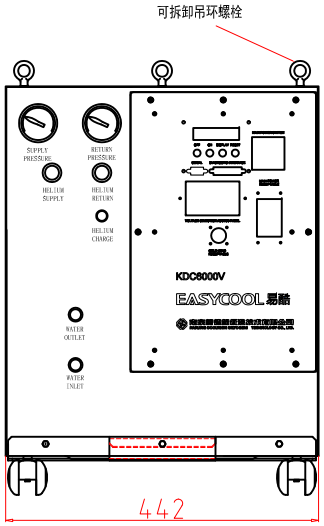
可拆卸吊环螺栓
SUPPLY PRESSURE
RETURN PRESSURE
HELIUM SUPPLY
HELIUM RETURN
HELIUM CHARGE
KDC8000V
EASYCOOL 易酷
WATER OUTLET
WATER INLET
442

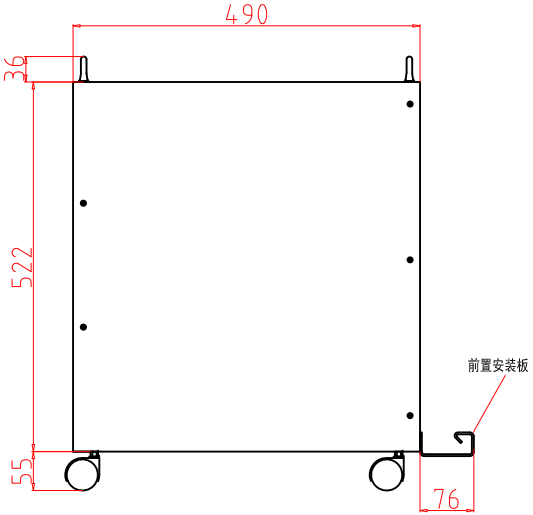
490
36
522
55
76
前置安装板

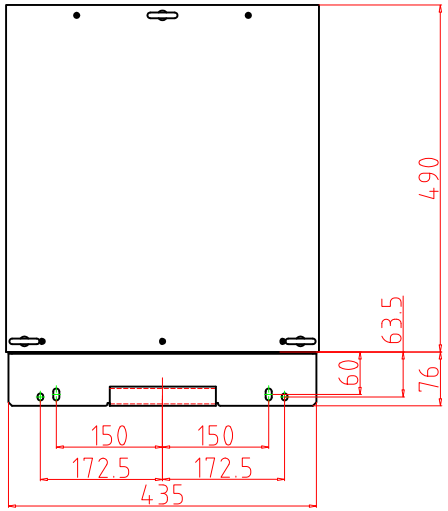
490
63.5
60
76
150
150
172.5
172.5
435

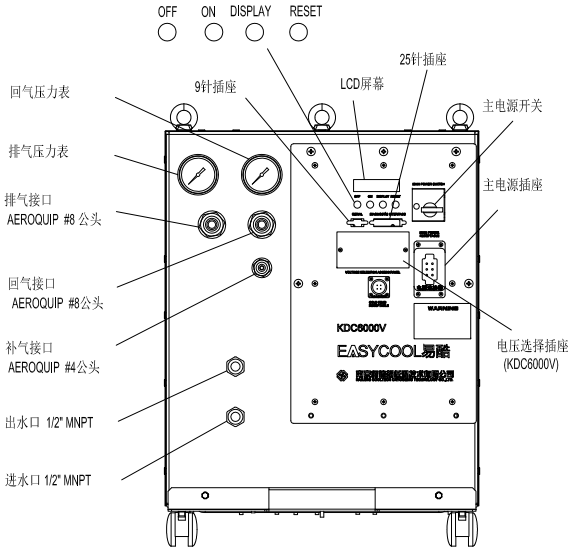
OFF
ON
DISPLAY
RESET
回气压力表
9针插座
LCD屏幕
25针插座
主电源开关
排气压力表
主电源插座
排气接口
AEROQUIP #8 公头
回气接口
AEROQUIP #8公头
补气接口
AEROQUIP #4公头
出水口 1/2" MNPT
进水口 1/2" MNPT
KDC8000V
EASYCOOL易酷
电压选择插座
(KDC8000V)